POSTAVITEV ZNAKOV OB CESTI

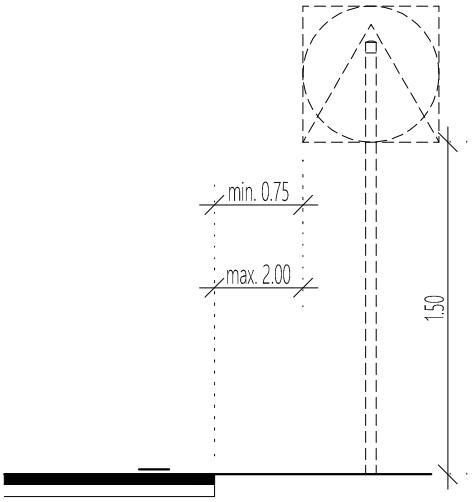

POSTAVITEV ZNAKOV PRI VARNOSTNI OGRAJI

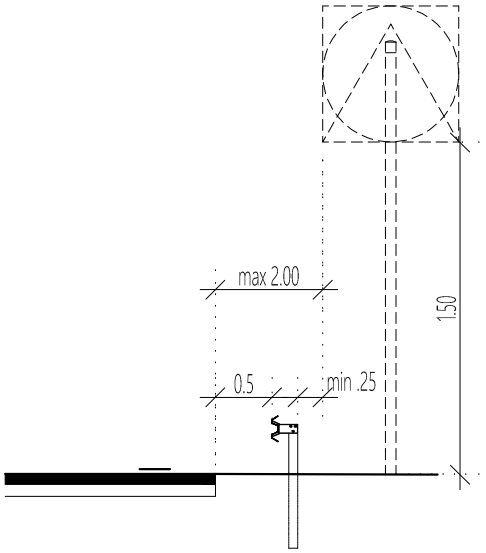

POSTAVITEV ZNAKOV OB KOLESARSKI STEZI

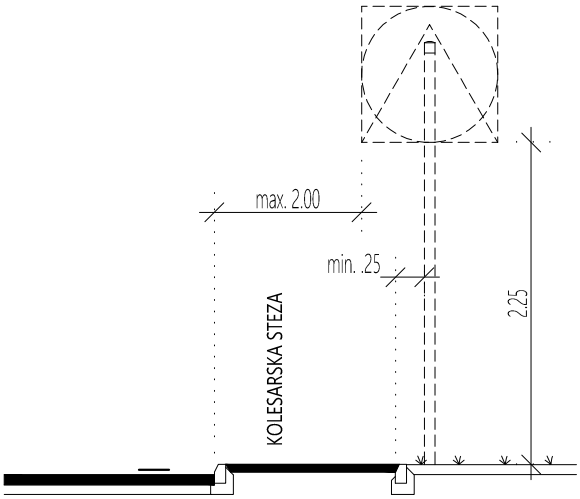

POSTAVITEV ZNAKOV OB KOLESARSKI ALI KOMBINIRANI KOLESARSKO-PEŠ STEZI

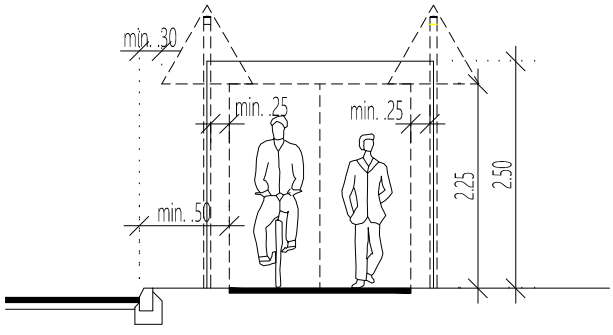

Št. projekta:	Projekt:	Št. načrta:	Šifra priloge:
9208	Ormož - Kerenčičev trg	9208_P	P.151.6

© 2024 x:\projekti\9208_ormoz-kerencicev_trg\02_pzi\03_gr_nacrt prometnih povrsin\grafika\9208_pzi_kerencicev_trg_detajli_cesta.dwg

0.06m²